unimec 16300/16700/16800

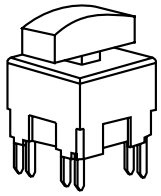

テクニカル ･データ

- 250mA/120V/9W AC/6W DC
- 2接点
- モーメンタリーまたはオルタネイト
- 8端子
- 動作温度範囲：
  通常タイプ: -40/+75℃
  高温タイプ: -40/+160℃
- ディップ･タイプ

寸法　16300:

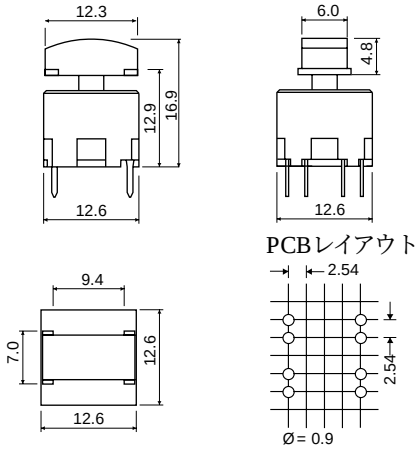

寸法　16700:

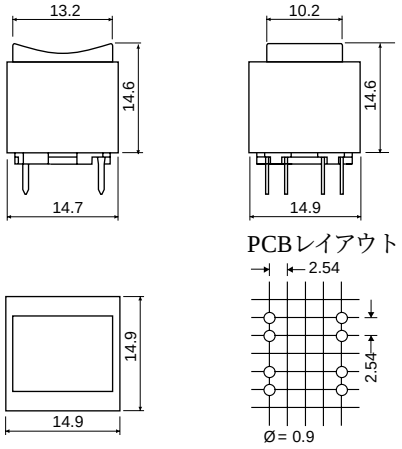

寸法　16800:

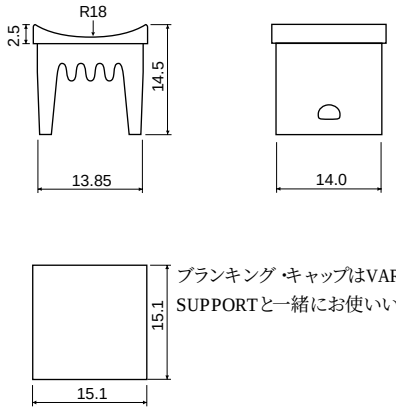

ブランキング ･キャップはVARIO SUPPORTと一緒にお使いいただけます。

ご注文方法

1	5				+	1	6	3	0	0		

スイッチ

15501 モーメンタリー、銀
15551 オルタネイト、銀
15502 モーメンタリー、金
15552 オルタネイト、金
15500 サイレント、銀
15401 モーメンタリー、銀
高温タイプ
15451 オルタネイト、銀
高温タイプ

キャップ

00 青
01 茶
02 緑
03 灰
04 黄
05 金
06 白
07 橙
08 赤
09 黒
30 ウルトラブルー
40 ダスティブルー
42 アクアブルー
32 ミントグリーン
33 テレグレー
34 メロン
38 ノーブルレッド
50 メタリック ･ダークブルー
53 メタリック ･ライトグレー
57 メタリック ･ダークグレー
58 メタリック ･ボルドー

1	5				+	1	6	7	0	0		

スイッチ

キャップ

00 青
02 緑
03 灰
04 黄
06 白
08 赤
09 黒

1	6	8	0	0		

ブランキング ･キャップ

00 青
01 茶
02 緑
03 灰
04 黄
05 金
06 白
07 橙
08 赤
09 黒
11 透明
12 透明　緑
14 透明　黄
18 透明　赤

ご注文例 :15551+1640009

mec a/s jan. 2003

mec · Industriparken 23 · P.o. Box 26 · DK-2750 Ballerup · Denmark
Tel.: +45 44 97 33 66 · Fax: +45 44 68 15 14 · Web: www.mec.dk. · E-mail: danmec@mec.dk