# multimec® 3F+1GA/1GC

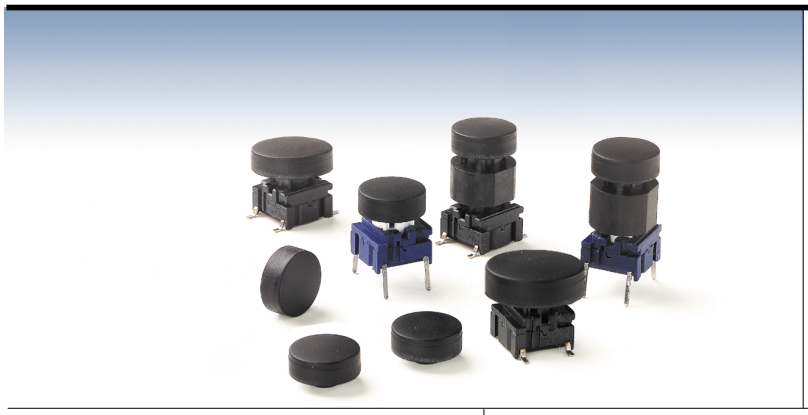

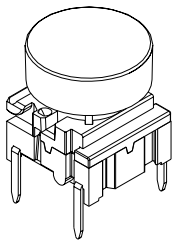

## テクニカル・データ

- ディップ・タイプまたは表面実装タイプ
- 50mA/24VDC
- 1接点/モーメンタリー
- 1000万サイクル
- IP67対応
- 動作温度範囲:
  通常タイプ: -40/+115°C
  高温タイプ: -40/+160°C

### 寸法 (ディップ・タイプ)

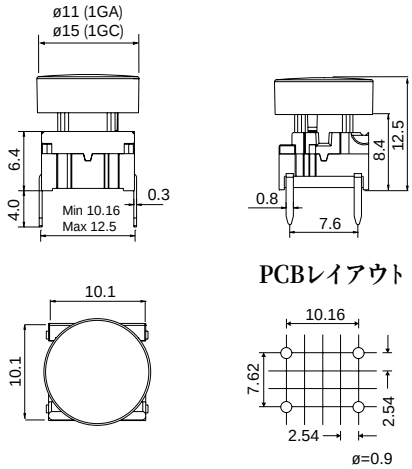


### 寸法 (エクステンダー付)

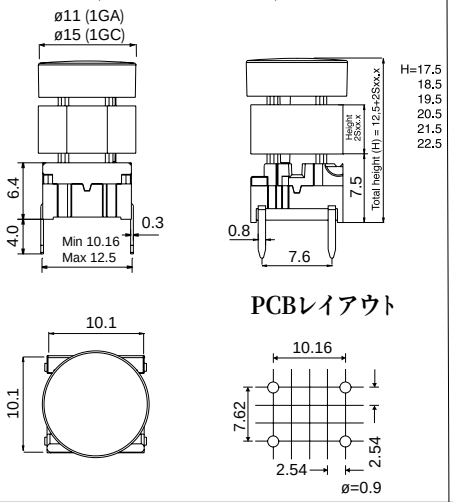


### 寸法 (表面実装タイプ)

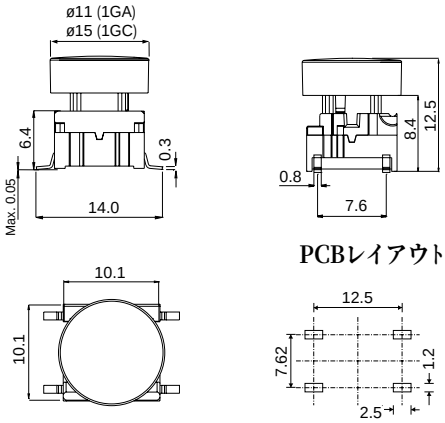


## ご注文方法

| 3 | F | | | | | | | | | + | 1 | G | A | 0 | 9 | + | 2 | S | 0 | 9 | - | | | | . | 0 |
|---|---|---|---|---|---|---|---|---|---|---|---|---|---|---|---|---|---|---|---|---|---|---|---|---|---|---|

**スイッチ**

**マウント方法**
T ディップ・タイプ
S 表面実装タイプ

L 6 通常温度タイプ
H 9 高温タイプ

**標準バージョン:**
3FTL6, 3FTH9, 3FSH9, 3FSH9R

**キャップ 黒**

1 G C 0 9

**キャップ 黒**

**エクステンダー黒**

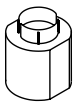

**高さ**

05.0
06.0
07.0
08.0
09.0
10.0

(オプション)
全体の高さに
5〜10mm追加

| キャップ | エクステンダー | 高 (高さ/mm) | 例 |
|---|---|---|---|
| 1GA/1GC | | 12.5 | H (1) |
| 1GA/1GC | 2S09-05.0 | 17.5 | H (2) |
| | 2S09-06.0 | 18.5 | |
| | 2S09-07.0 | 19.5 | |
| | 2S09-08.0 | 20.5 | |
| | 2S09-09.0 | 21.5 | |
| | 2S09-10.0 | 22.5 | H (3) |

H = 組立て時の高さ

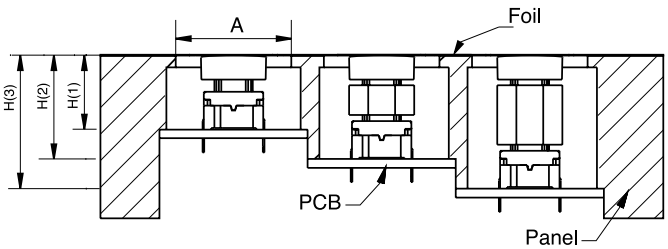


高さは12.5mmまで。multimec3C及び3Eバージョンをご参照ください。
全ての2S09エクステンダーは、高さに合わせて積み重ねられます。

A = 弁の機能のために充分なスペースを割り当てること、接着剤のないエリアを残すことをお勧めします。
ストロークは、それだけで1mm必要です。
H = PCB表面からパネルの内側表面までの寸法を算定されることをお勧めします。

寸法(mm)
特に明記されていない限り、
許容誤差±0.2

ご注文例: 3FTL6 +1GA09 or 3FTL6 + 2S09 -07.0 + 1GC09

mec a/s jan. 2003

mec · Industriparken 23 · P.o. Box 26 · DK-2750 Ballerup · Denmark
Tel.: +45 44 97 33 66 · Fax: +45 44 68 15 14 · Web: www.mec.dk · E-mail: danmec@mec.dk